Արտածման Ա1 համակարգ

Կտրվածք 1-1
Մ 1:100

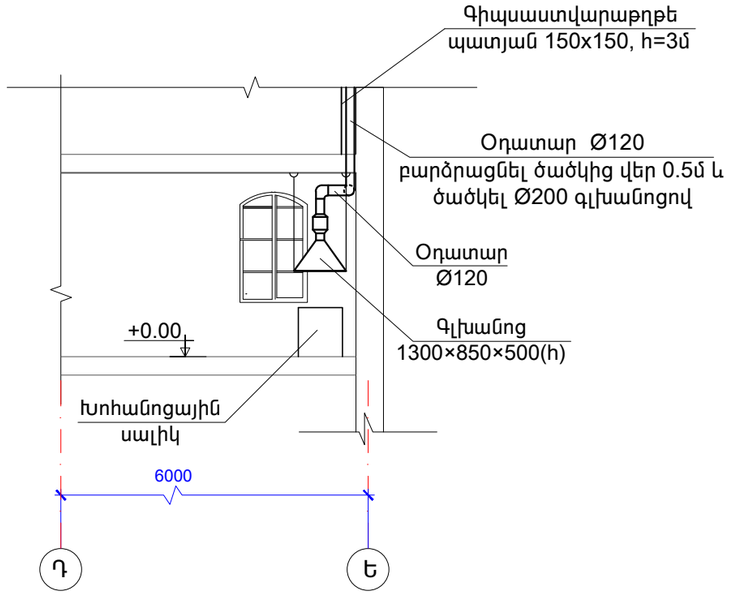

Արտածման Ա 2 համակարգ

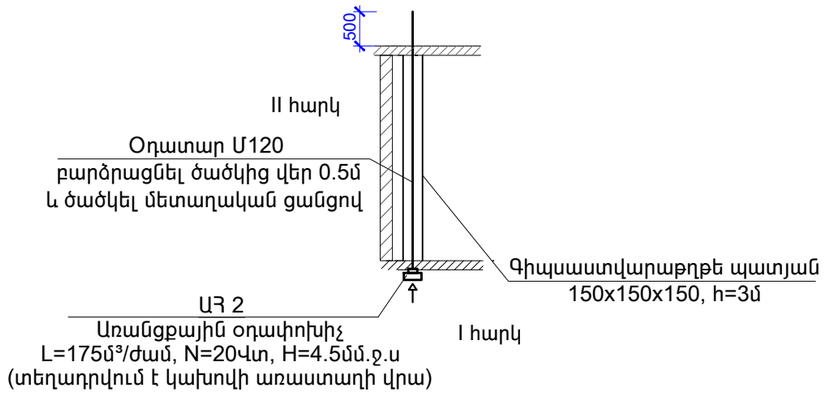

Արտածման Ա4 համակարգ

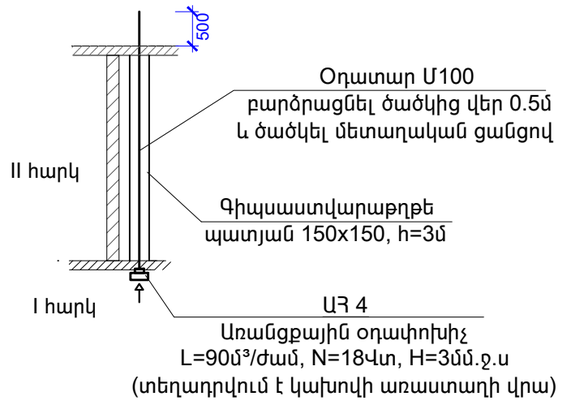

Արտածման Ա5, Ա6 համակարգեր

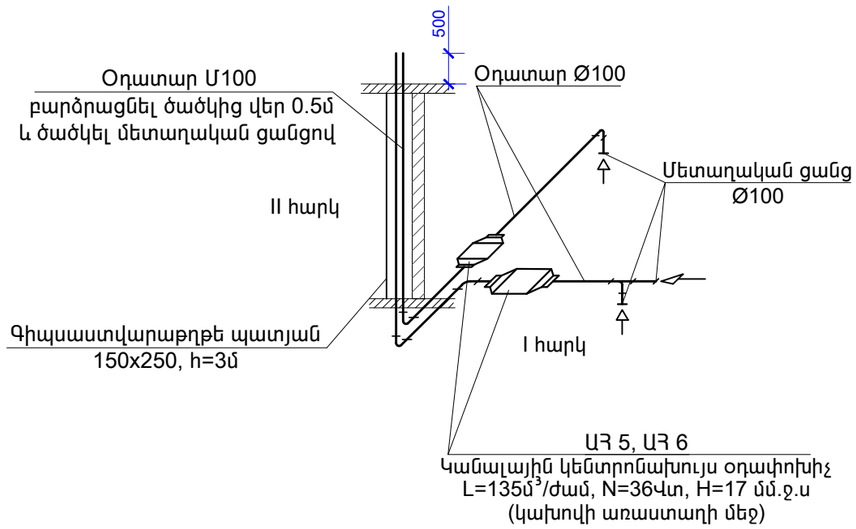

Արտածման Ա 3, Ա 7 համակարգեր

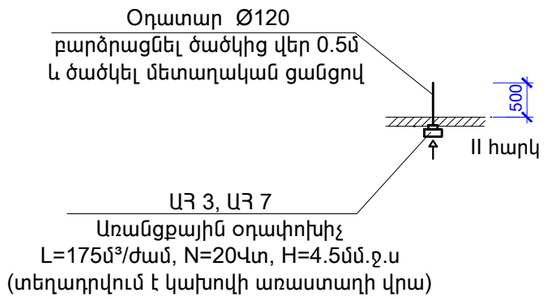

Ծանոթություն

Բոլոր օդատարները բարձրացվում են ծածկից վեր 0.5մ՝ տանիքի տակ: Տանիքում գոյություն ունի պատուհաններ՝ ամբողջությամբ շերտափեղկ արված, որոնց գումարային մակերեսը բավարարում է պահանջվող օդաքանակի օդն արտածելու համար:

Տեղակապված է՝	TAR-03		
ՆԳԵ	Ա. Ջանունց		
Տեղակապեց	Հ.Աբրահամյան		

Ծրագրի առաջադրանք՝ ՏՄԱԳՄ-01				Տավուշի մարզի Արծվաբերդ գյուղի մանկապարտեզի կառուցման նախագծի տեղակապում		
				Օդափոխություն	ՓՈՒԼ	ԹԵՐԹ	ԹԵՐԹԵՐ
					ԱՆ	Օ-4	4
				Օդափոխության արտածման համակարգի սխեմաներ	INTER energia	ԻՆՏԵՐ էներգիա ՍՊԸ	
Նախագծ.	Ա. Թորոսյան						
Պաշտոն	Ազգանուն	Ստորագր.					